SEED HARVESTER

MACCHINA PER LA RACCOLTA DEL FIORUME

SEED HARVESTER

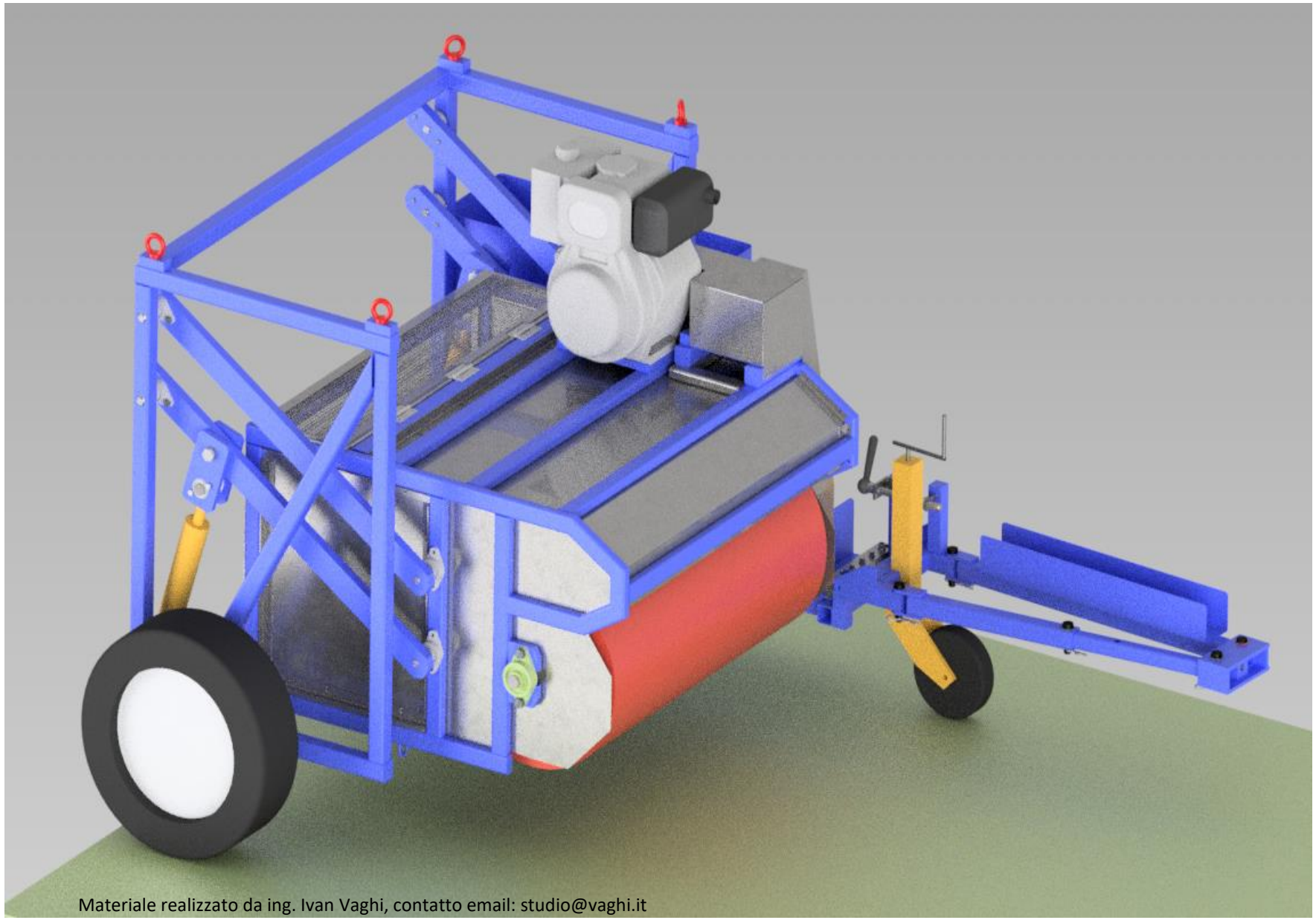

Figura:

- LATO DI PIÙ FACILE ACCESSO ALLA SPAZZOLA

SEED HARVESTER

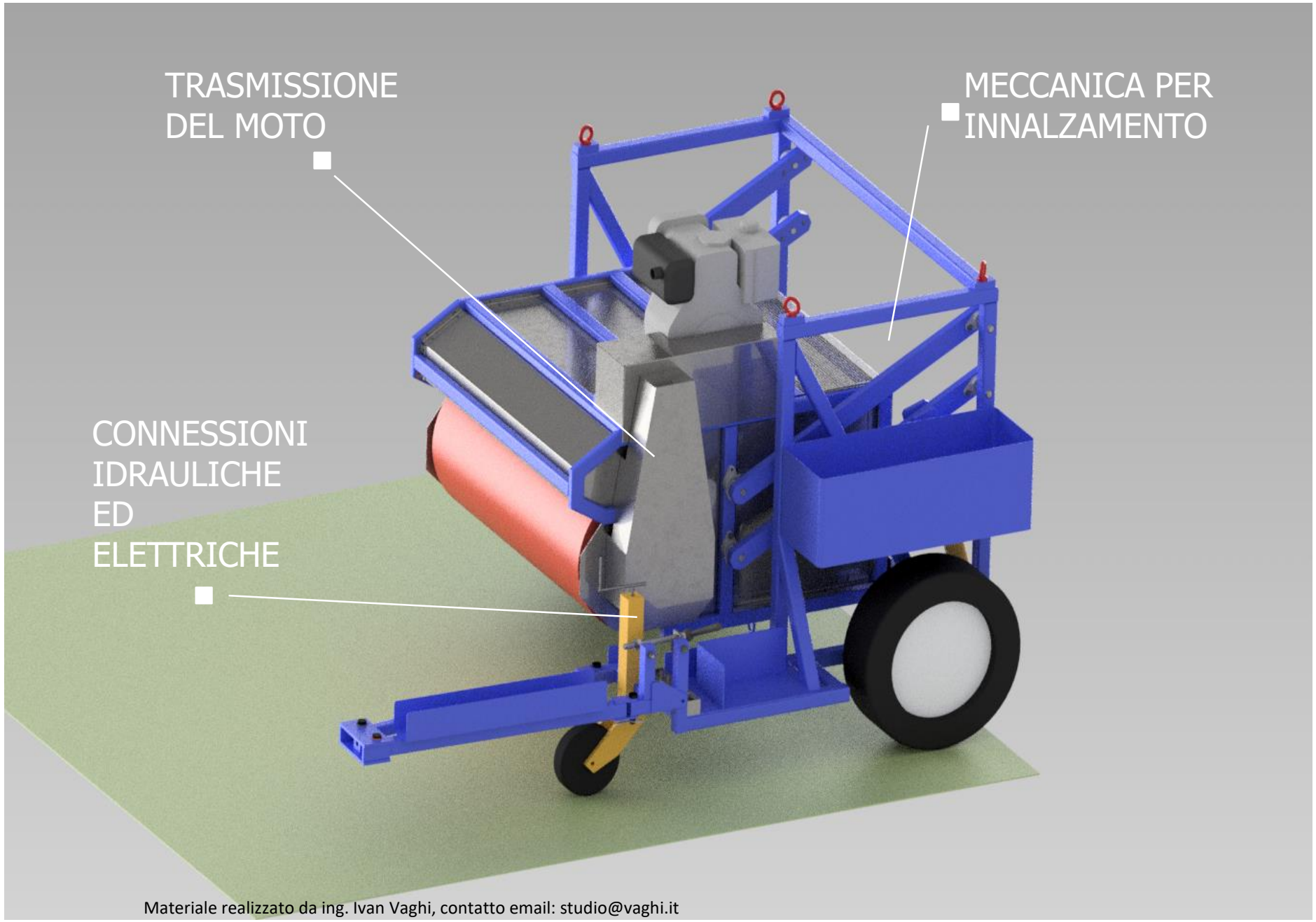

Figura:

- LA MECCANICA PER L'INNALZAMENTO
- LA TRASMISSIONE DEL MOTO
- LE CONNESSIONI IDRAULICHE ED ELETTRICHE

Materiale realizzato da ing. Ivan Vaghi, contatto email: studio@vaghi.it

SEED HARVESTER

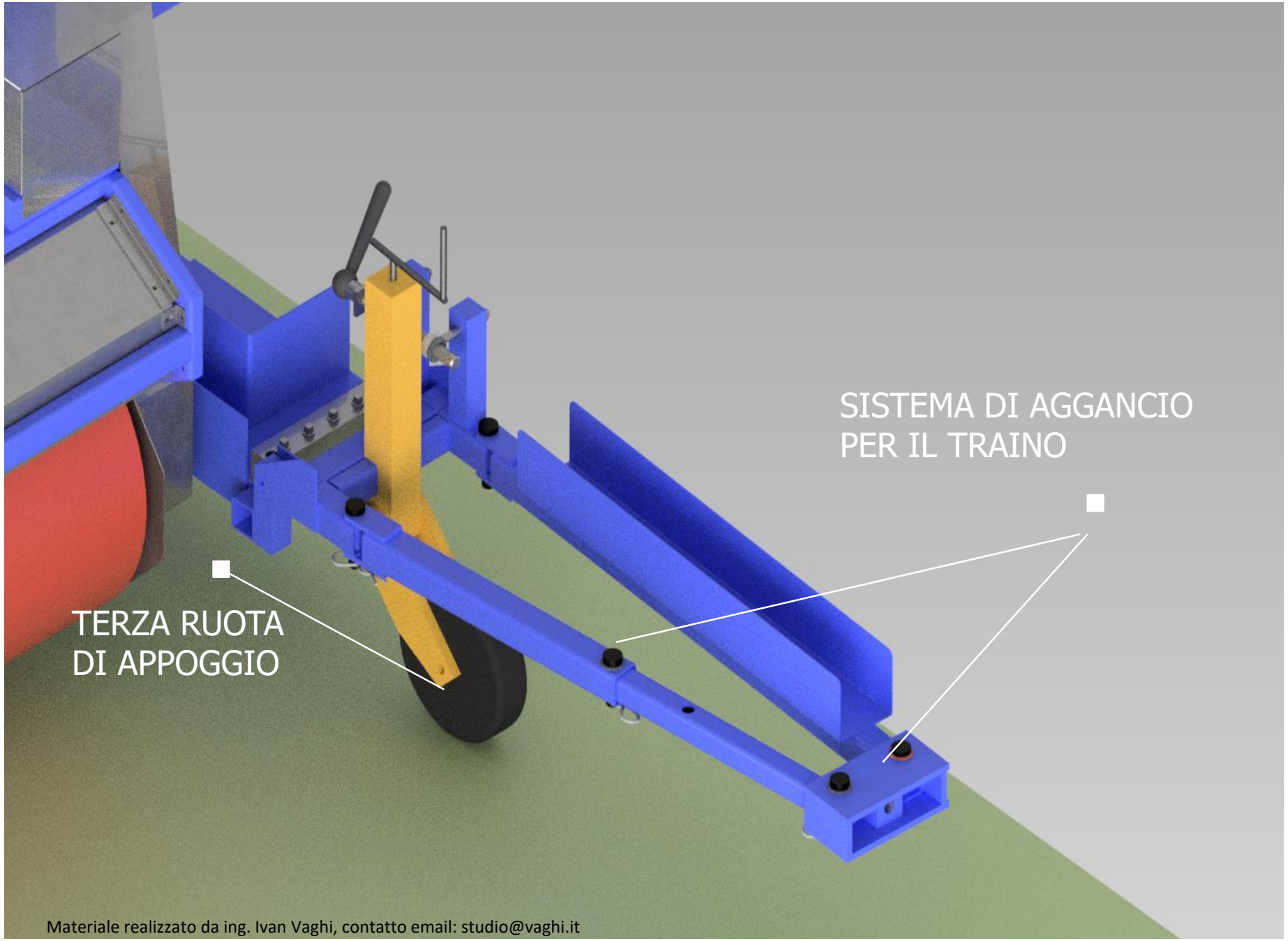

Figura:

- SISTEMA DI AGGANCIO PER IL TRAINO

con la possibilità di regolarne l'inclinazione trasversale per fare in modo che la macchina sia più o meno centrata rispetto al trattore.

- TERZA RUOTA DI APPOGGIO

Viene disimpegnata una volta agganciata al trattore

Materiale realizzato da ing. Ivan Vaghi, contatto email: studio@vaghi.it

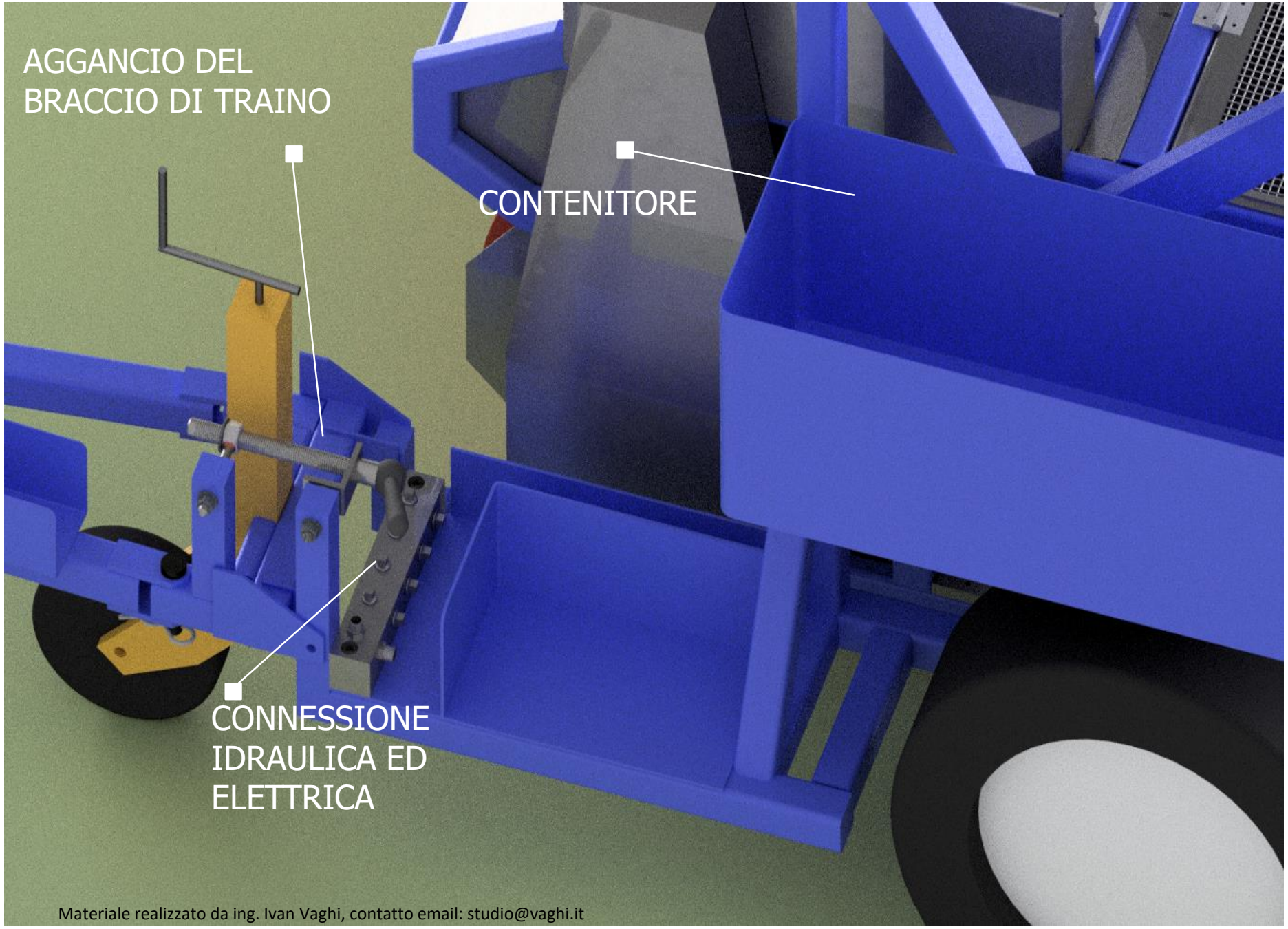

SEED HARVESTER

Figura:

- ZONA DI CONNESSIONE IDRAULICA ED ELETTRICA

- SISTEMA DI AGGANCIO DEL BRACCIO DI TRAINO

in evidenza anche la possibilità di variarne l'inclinazione in senso longitudinale per permettere un abbassamento/ innalzamento della macchina se richiesto.

- CONTENITORE

per poter alloggiare i componenti smontati durante i trasferimenti della macchina

Materiale realizzato da ing. Ivan Vaghi, contatto email: studio@vaghi.it

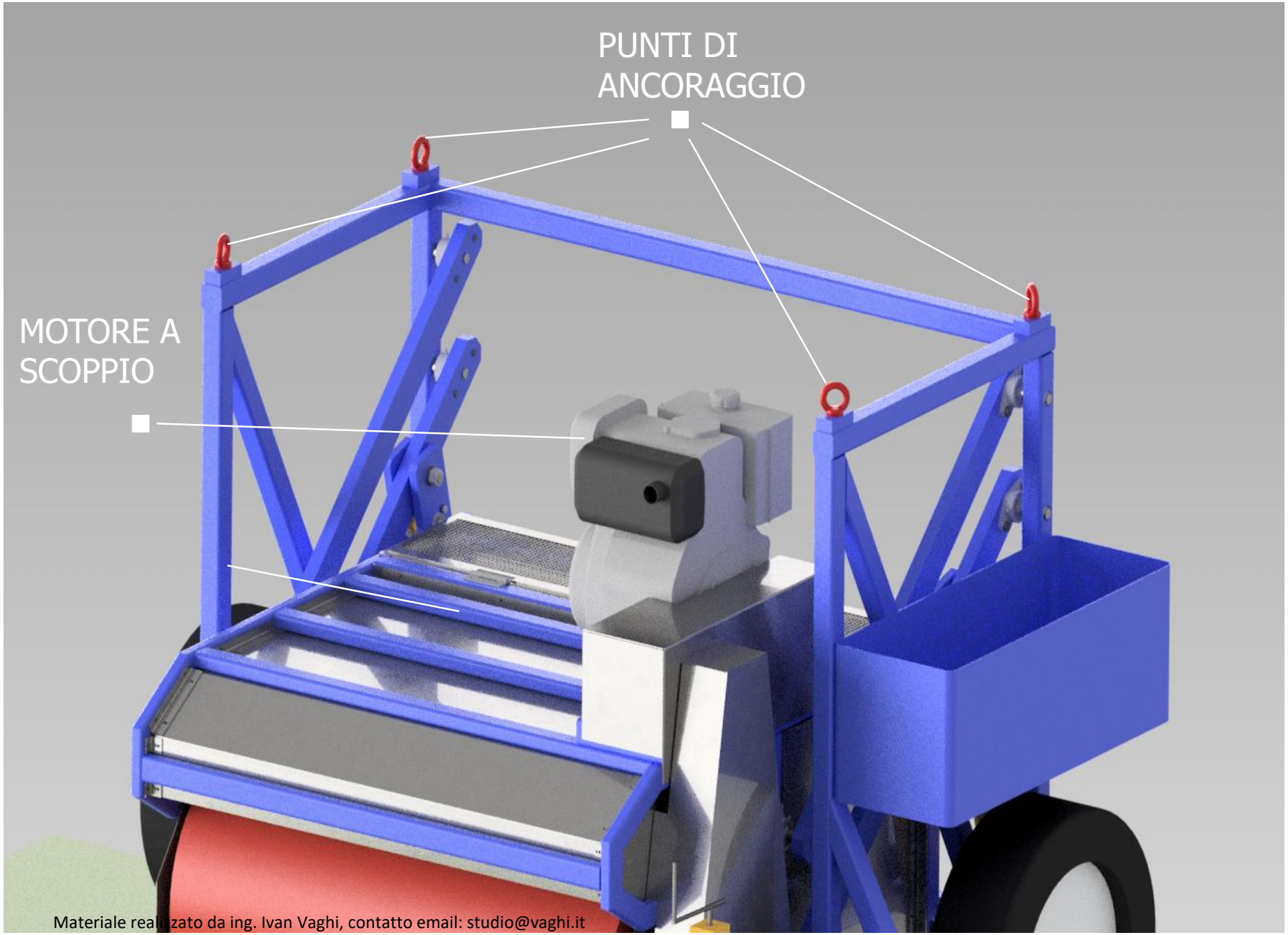

SEED HARVESTER

Figura:

- MOTORE A SCOPPIO

per il comando di rotazione della spazzola

- 4 PUNTI DI ANCORAGGIO

per il sollevamento della macchina stessa

Materiale realizzato da ing. Ivan Vaghi, contatto email: studio@vaghi.it

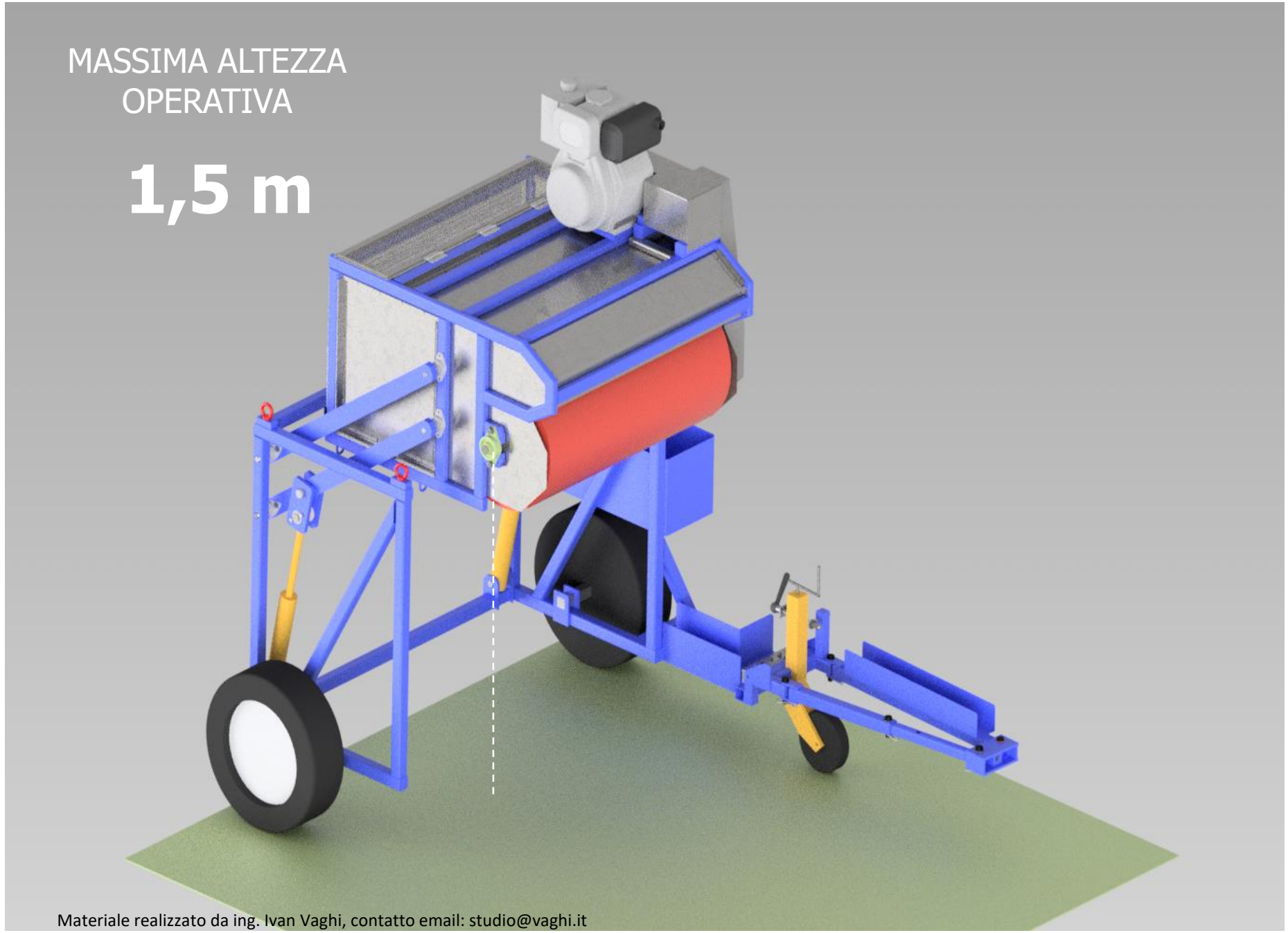

SEED HARVESTER

Figura:

- CONFIGURAZIONE DI MASSIMA ALTEZZA OPERATIVA

circa 1.5m da terra la luce libera

La minima altezza da terra libera è circa 20cm

Materiale realizzato da ing. Ivan Vaghi, contatto email: studio@vaghi.it

SEED HARVESTER

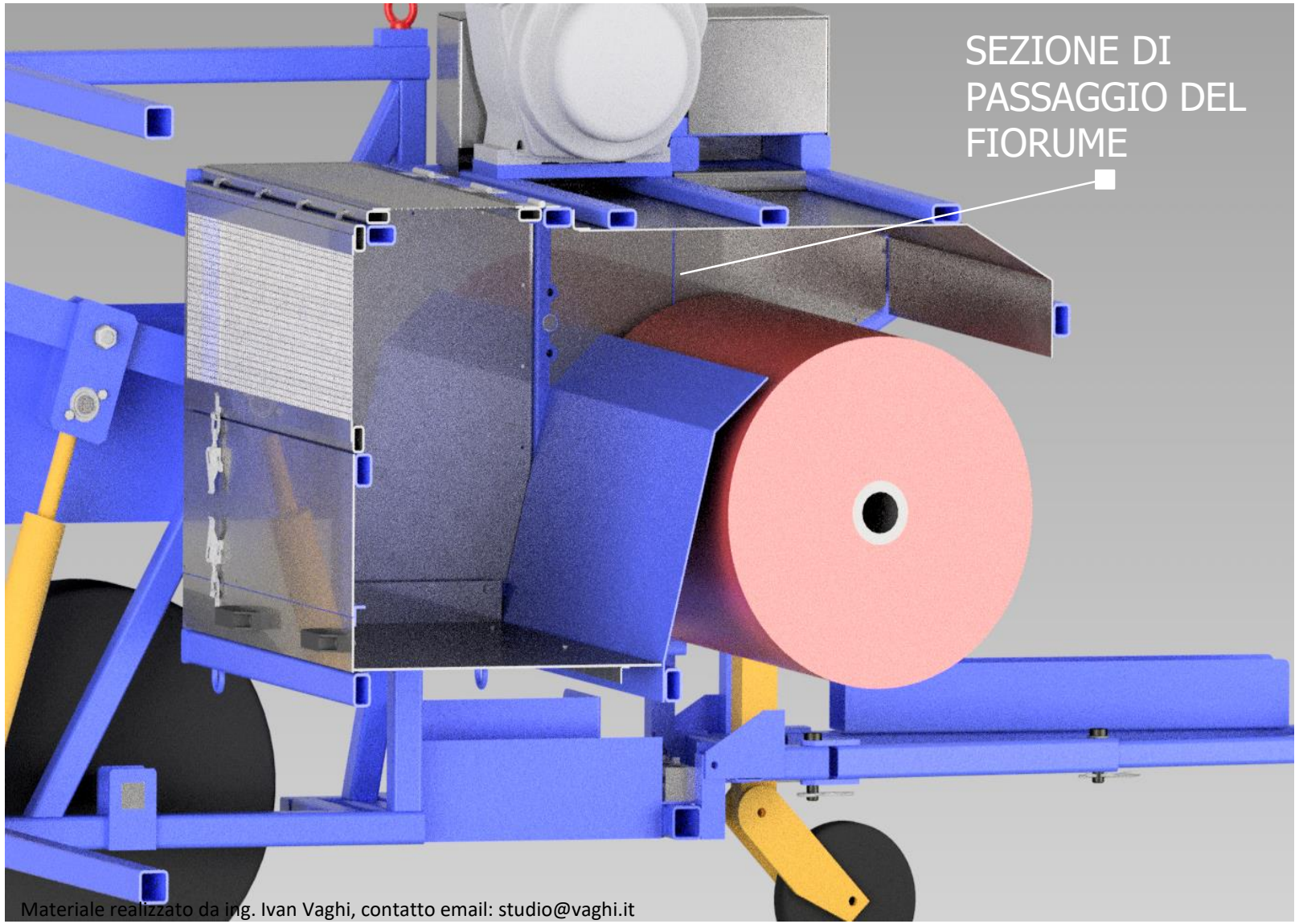

Figura:

- SEZIONE DI PASSAGGIO DEL FIORUME

raccolto dalla spazzola con una rotazione antioraria e spinto nel cassetto di raccolta posteriore attraverso il canale di passaggio superiore

Materiale realizzato da ing. Ivan Vaghi, contatto email: studio@vaghi.it

SEED HARVESTER

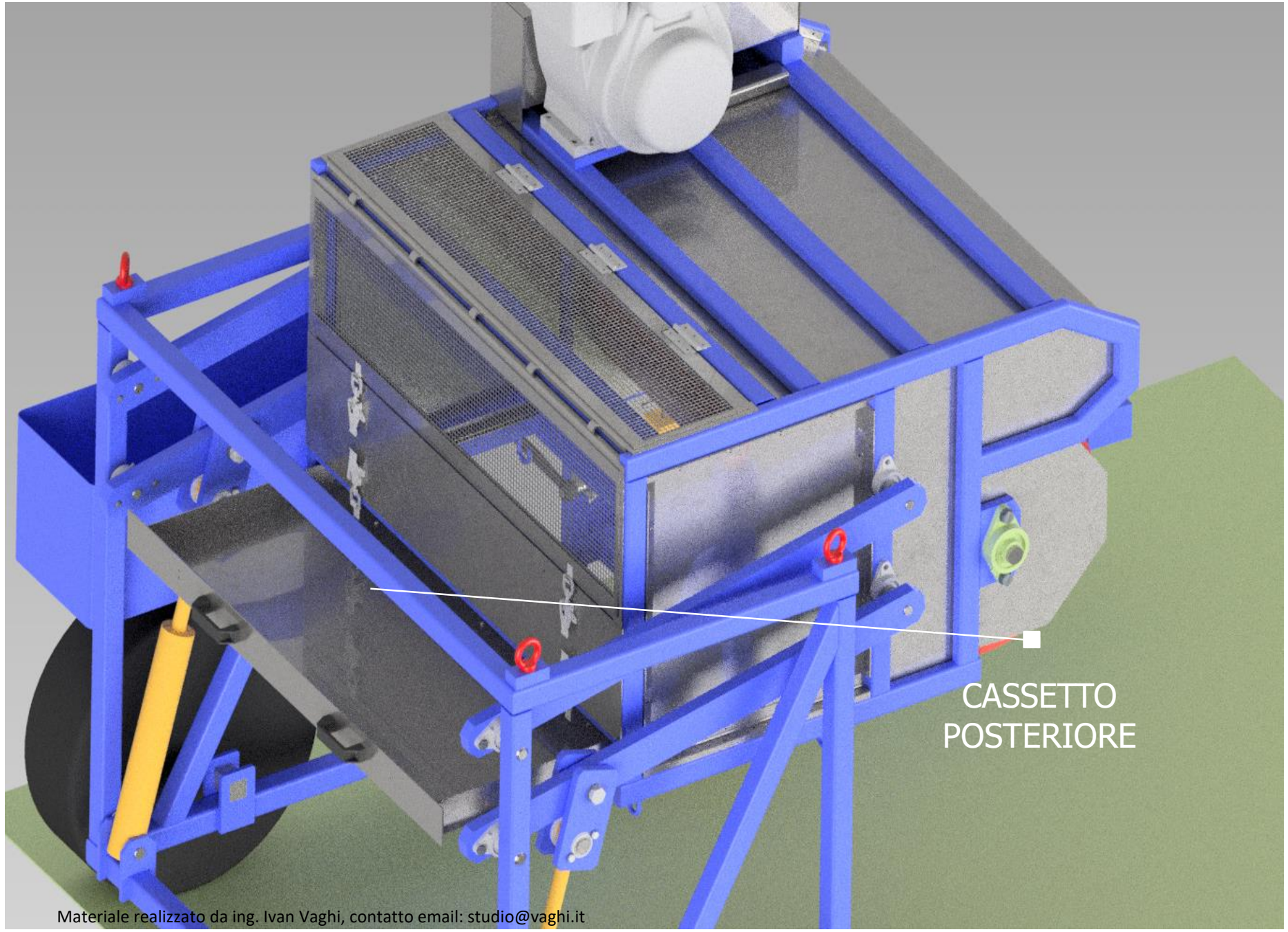

Figura:

- CASSETTO POSTERIORE

ad apertura completa traslante così da permettere lo scarico del fiorume dalla macchina nella zona inferiore. La regolazione in altezza del gruppo spazzola permette un facile accesso alla zona inferiore di scarico

Materiale realizzato da ing. Ivan Vaghi, contatto email: studio@vaghi.it

SEED HARVESTER

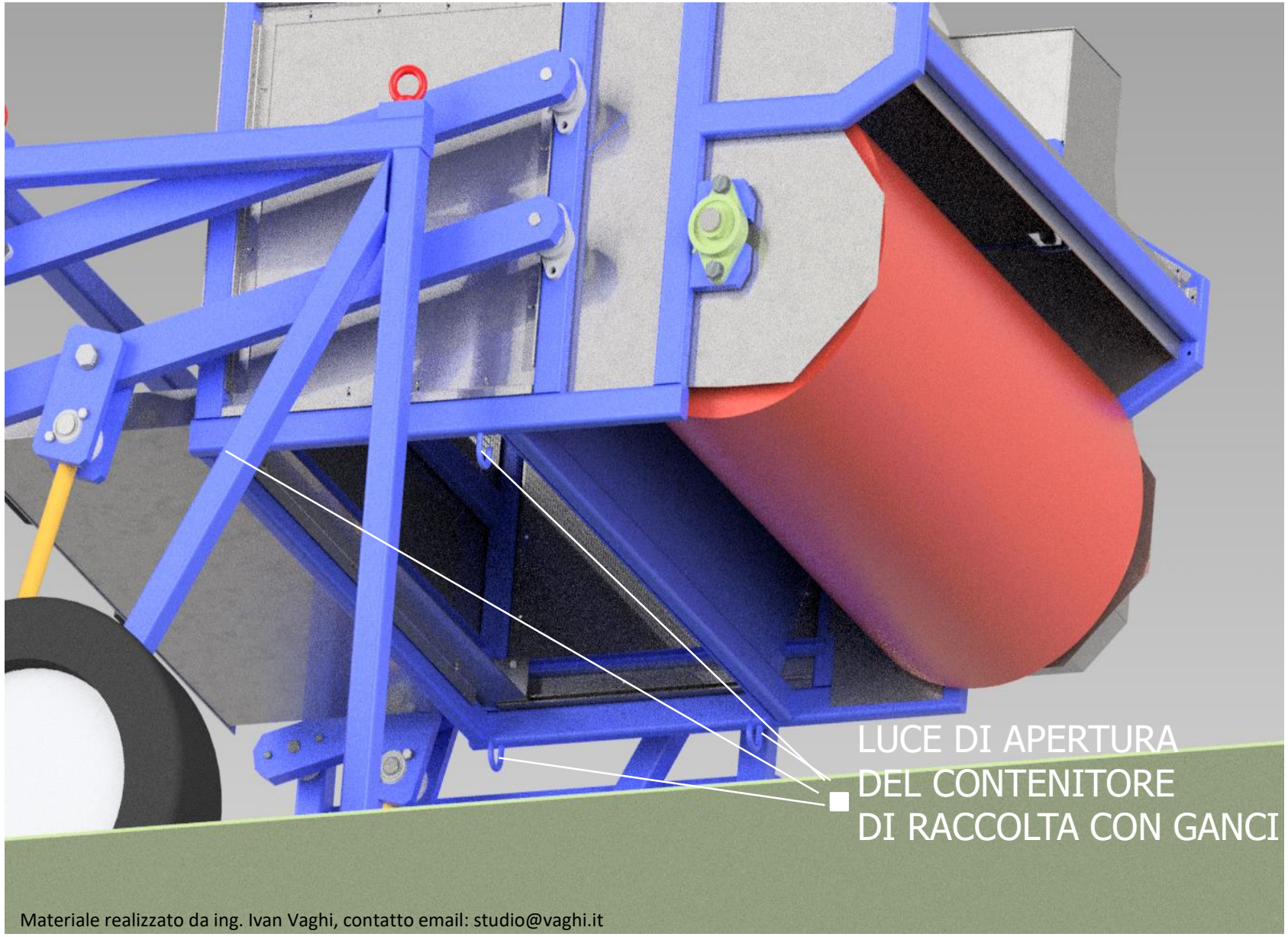

Figura:

- LUCE DI APERTURA DEL CONTENITORE DI RACCOLTA

vista inferiormente della luce di scarico, dove vengono visionati anche i ganci laterali per poter applicare i big-bag dove scaricare il fiorume

Materiale realizzato da ing. Ivan Vaghi, contatto email: studio@vaghi.it

SEED HARVESTER

Dimensioni

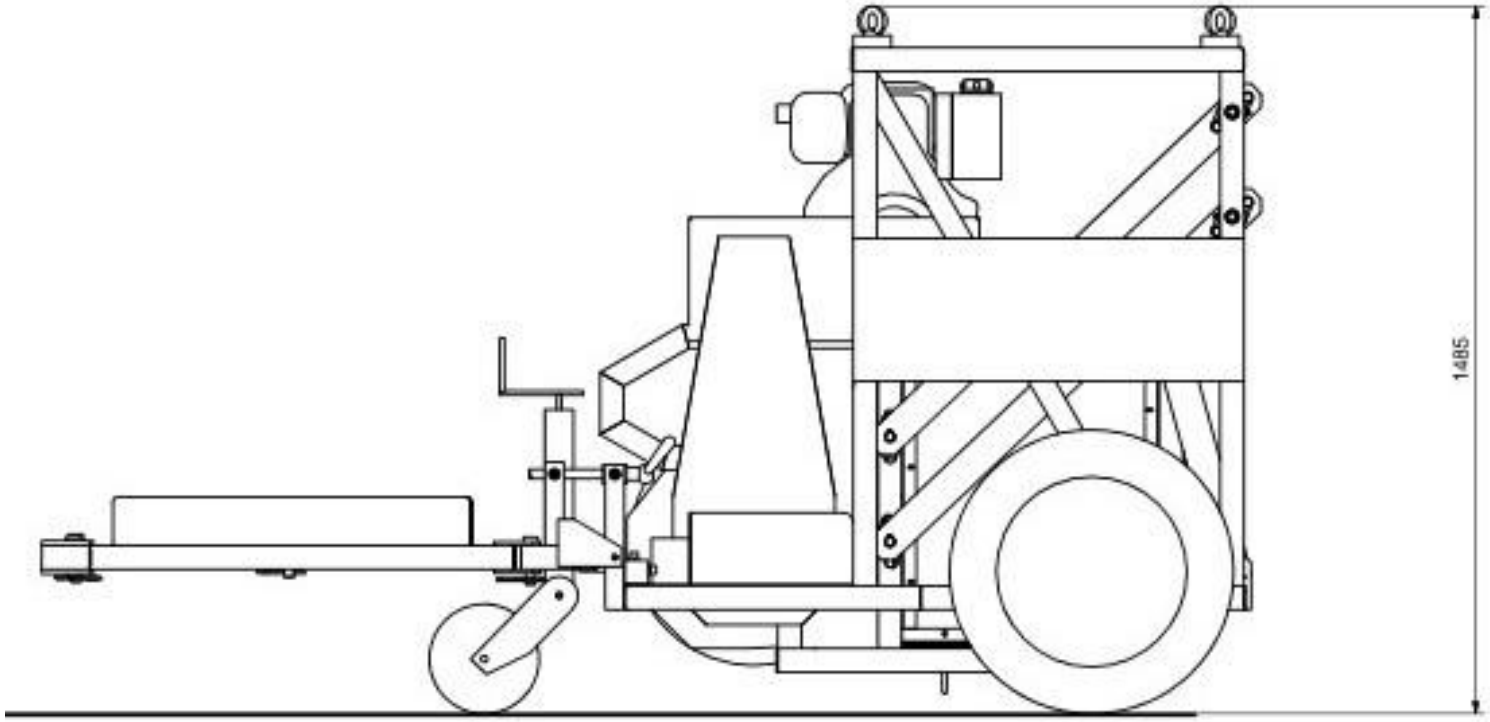

Materiale realizzato da ing. Ivan Vaghi, contatto email: studio@vaghi.it

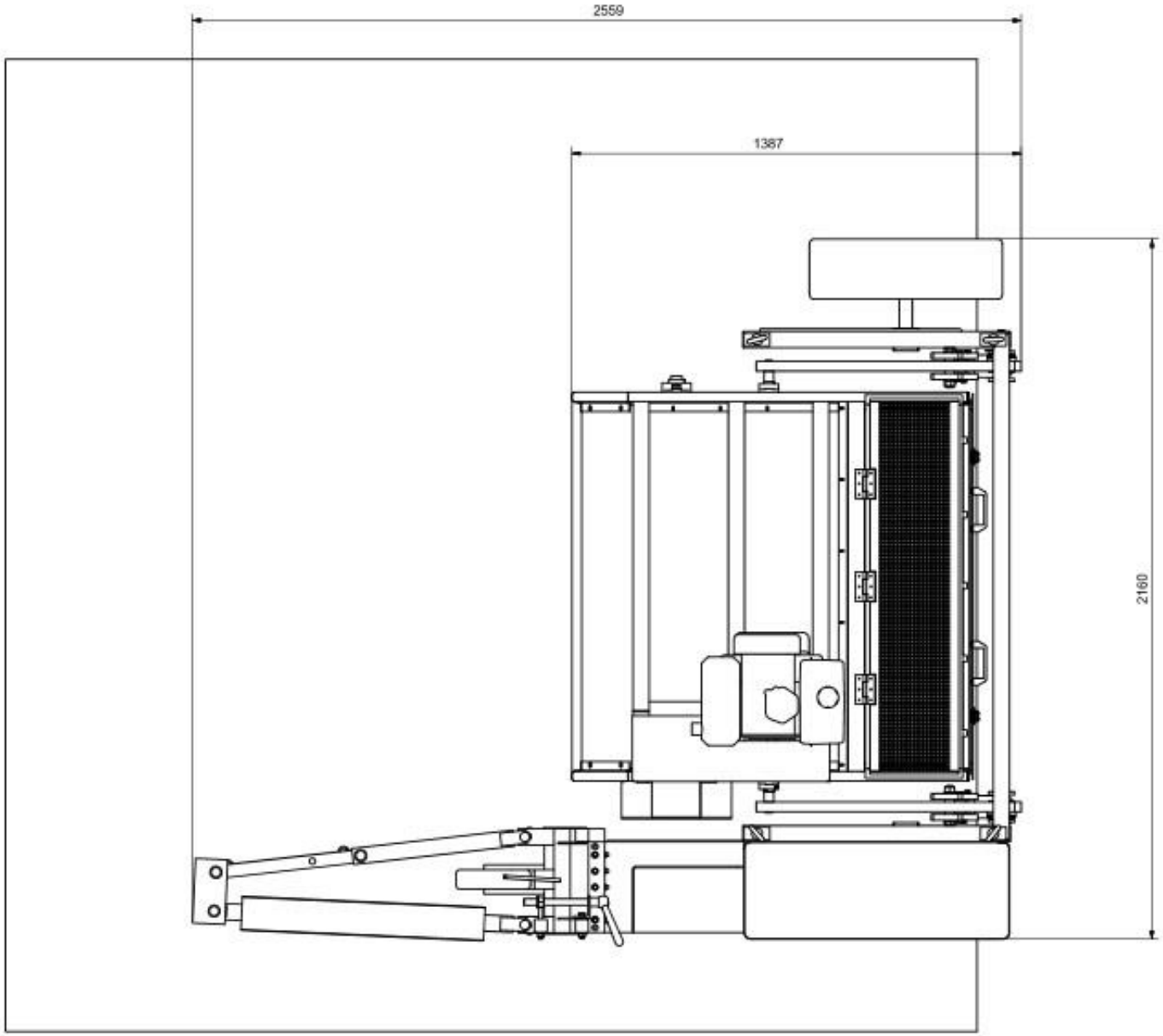

SEED HARVESTER

Dimensioni

Materiale realizzato da ing. Ivan Vaghi, contatto email: studio@vaghi.it

SEED HARVESTER

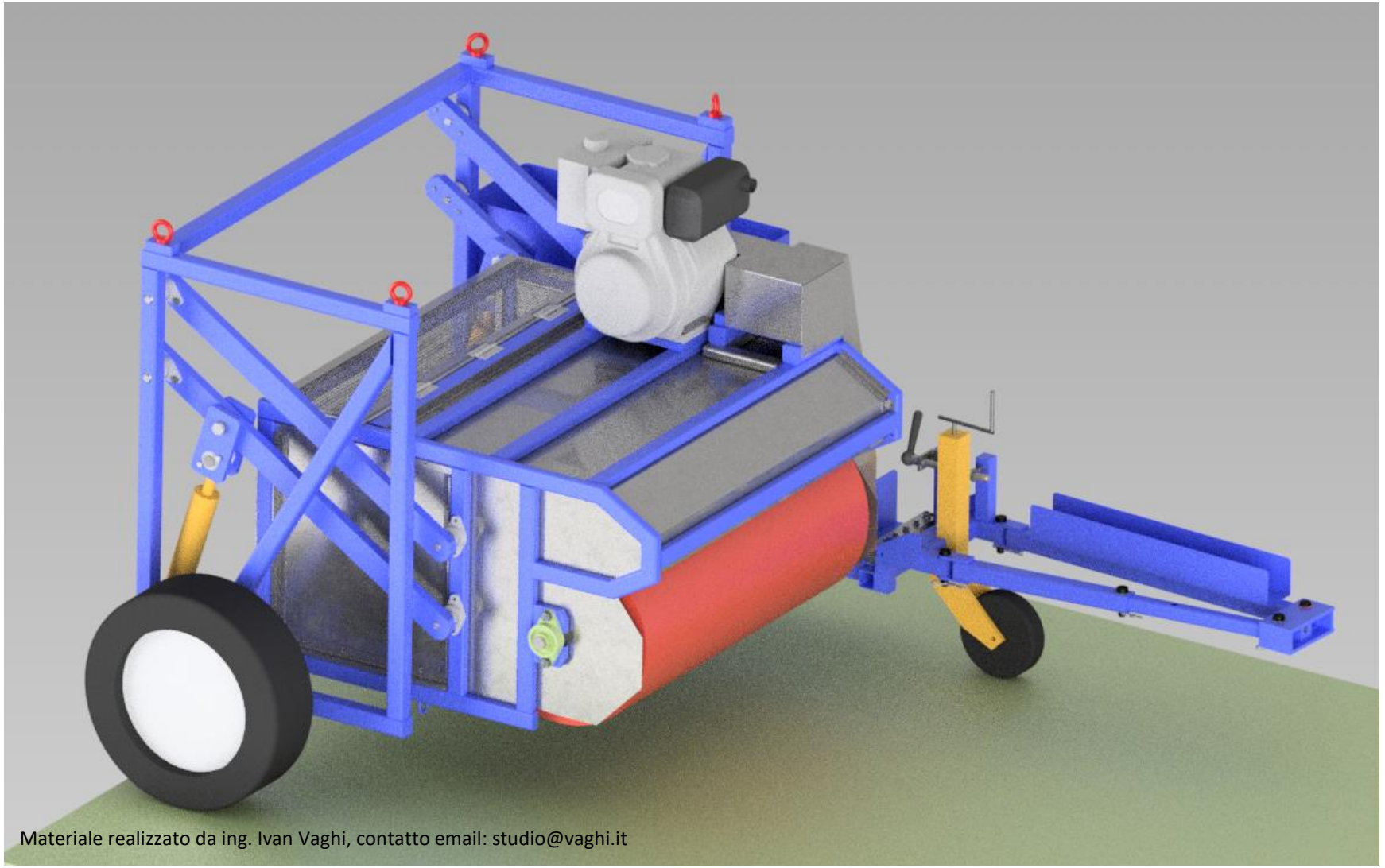

PER INFORMAZIONI / CONTATTI:

Progettista del macchinario

Ing. Ivan Vaghi

Email: studio@vaghi.it